Thermostat d'ambiance numérique sans fil
THM-75 WiFi

Ce thermostat radio en saillie a été développé pour pouvoir allumer et éteindre les systèmes de chauffage électriques et conventionnels à l'aide d'une température et d'une heure définies, à tout moment et de n'importe où.



Fonctions

- ✓ L'écran E-ink est lisible clairement
- ✓ Thermostat et récepteur faciles à installer.
- ✓ Les boutons tactiles facilitent l'utilisation.
- ✓ Mode chaud & mode froid
- ✓ 4 plages horaires par jour programmables (via l'application)
- ✓ Affichage de la température en degrés Celsius.
- ✓ Le thermostat est fourni avec un cadre de fixation murale, une embase et un récepteur très compact (en saillie).

Données techniques

Tension de fonctionnement du thermostat : Alimentation par batterie lithium ou 5V/1

Type C

Tension de fonctionnement du récepteur :	230 VAC, 50/60 Hz
Tension maximale / charge (ohmique) :	250 VAC/10 A.
Fréquence :	868 Mhz & 2.4Ghz WiFi
Options de programmation :	7 jours, 4 périodes par jour.
Contacts de commutation du récepteur :	NO et NC.
Réglages de température :	5°C ~ 35°C, par incréments de 0,5°C.
Précision :	+/- 0,5°C
Dimensions du thermostat :	Montage en saillie, 80*80*12MM
Dimensions du récepteur :	Montage en saillie, 86*86*26 mm
Couleur :	Blanc
Indice de protection IP :	20.
Certification :	CE, RoHs

Disposition de l'affichage

Écran par défaut (affiche la température ambiante)



Écran humidité (affiche l'humidité)



Modification du point de consigne souhaité

Appuyez sur le bouton O pour accéder à la page suivante, puis appuyez sur les boutons et pour régler la température ambiante souhaitée.



Sélection du mode

Appuyez sur le bouton O pour accéder à la page suivante afin de sélectionner le mode Manuel ou le mode PRG

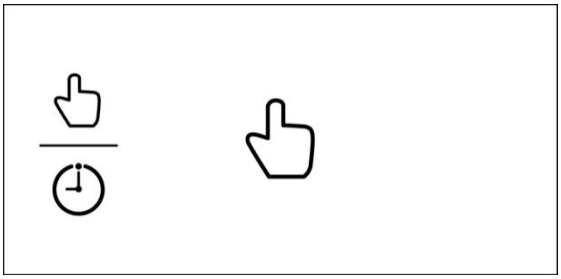

Couplage de code

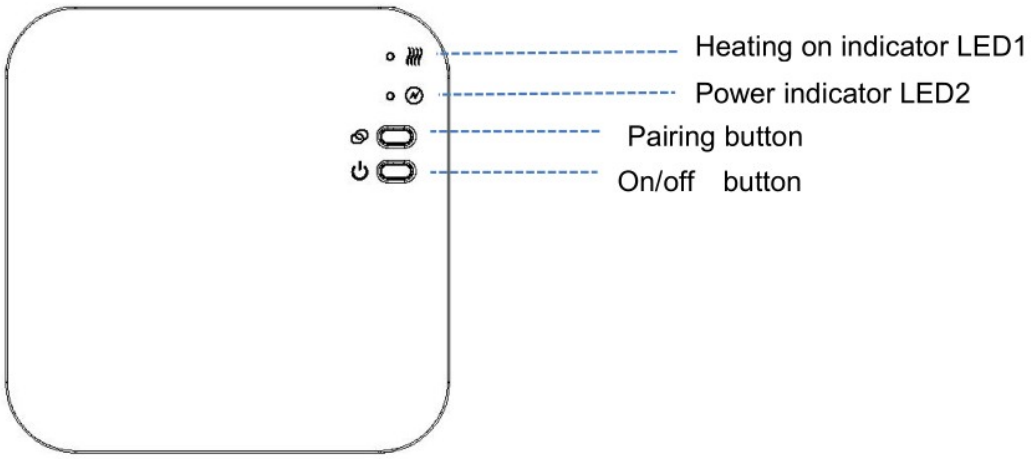

I. Normalement, le thermostat et le récepteur sont couplés en usine. Si ce n'est pas le cas, vous pouvez suivre les étapes ci-dessous pour effectuer le couplage.

1) Appuyez longuement sur le bouton de couplage de code du récepteur jusqu'à ce que la LED 2 clignote rapidement.

2) Maintenez le thermostat allumé et appuyez longuement sur les boutons O et pendant 5 s pour accéder à la page de connexion, puis appuyez sur le bouton pour entrer en mode couplage

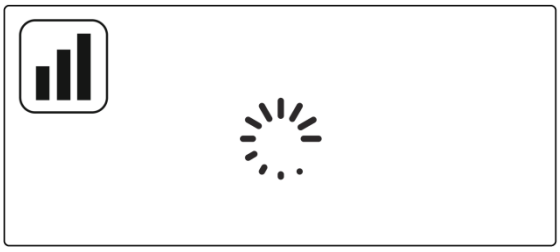

3) Attendez un moment, la LED 2 cesse de clignoter. Le couplage de code est terminé

II. **Connexion WIFI avec l'application**

Veuillez télécharger l'application « Smart life » depuis Google Play ou l'App Store. Une fois téléchargée, l'application vous demandera d'enregistrer votre appareil. Saisissez votre adresse e-mail, sélectionnez le pays dans lequel vous vivez et créez un mot de passe pour votre compte Smart life.

1) Activez la fonction Bluetooth sur votre téléphone
2) Ajoutez un appareil en appuyant sur le bouton "+" en haut à droite
3) Appuyez longuement sur le bouton de couplage de code du récepteur pour entrer en mode de connexion WiFi, la LED 2 clignotera rapidement
4) L'application recherche les appareils Bluetooth à proximité. Appuyez sur " Ajouter "
5) Choisissez le Wi-Fi et entrez le mot de passe
6) Attendez que l'appareil soit ajouté avec succès

Remarque : Lorsque l'appareil n'a jamais été connecté (première fois ou après suppression), l'application peut afficher l'appareil à ajouter directement comme à l'étape 4.

Réglage des paramètres

Appuyez longuement sur le bouton O pendant 5 s pour éteindre le thermostat, puis appuyez longuement sur le bouton O pendant 5 s pour accéder à la page de réglage des paramètres. Chaque pression sur le bouton O permet de passer au menu suivant. Vous pouvez modifier les valeurs en appuyant sur les boutons et . Après le réglage, appuyez longuement sur le bouton O pour quitter.

Menu	Description	Plage	Valeur par défaut
1	Sélection du mode Chaud & Froid	Mode Chaud Mode Froid	Mode Chaud
2	Calibration de la température	-8 °C ~8 °C	0°C
3	Point de consigne Max.	5 °C ~35°C	35 °C
4	Consigne Min.	5 °C ~35°C	5 °C
5	Temp. de Protection Antigel	OFF 5 °C ~15°C	5 °C
6	Différentiel de Commutation	0~3°C	0°C
7	Sélection de la couleur d'écran	Blanc ou Noir	Blanc
8	Verrouillage enfant	1 : Verrouiller 0 : Déverrouiller	0
9	Fonction de détection d'ouverture de fenêtre	ON OFF	OFF
10	Durée de détection OWD	2~30mins	15mins
11	Sélection de chute de température OWD （dans le délai de détection）	2°C.3°C.4°C	2°C
12	Sélection du délai OWD (Retour à l'état de fonctionnement précédent)	10~60min	30mins
13	Indication du niveau de charge de la batterie	Lecture seule	
14	Numéro de logiciel	Lecture seule	
15	Réinitialisation d'usine	Régler sur REST, puis appuyer longuement sur le bouton O pour activer	

Sélection du mode Chaud (mode hiver) et du mode Froid (mode été) :

Cette fonction permet de basculer entre le mode de fonctionnement en été et en hiver. En été,

l'utilisateur peut choisir le mode froid ; en hiver, vous pouvez choisir le mode chaud (par défaut).

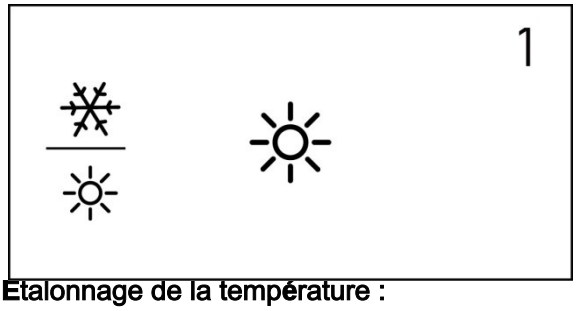

Etalonnage de la température :

Cette fonction sert à calibrer l'affichage de la température ambiante du thermostat lorsque la température réelle de la pièce diffère de celle indiquée par le thermostat (voir menu 2 des réglages des paramètres). Par exemple, si la température ambiante réelle est de 21,5 °C mais que le thermostat affiche 23 °C, vous pouvez régler cette valeur sur -1,5 ; le thermostat affichera alors 21,5 °C.

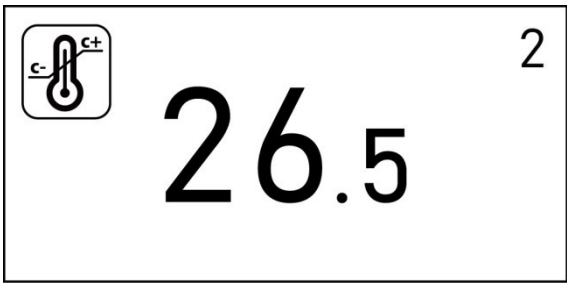

Protection antigel :

Il s'agit de la température maintenue lorsque le thermostat est en mode Protection antigel (voir menu 5 des réglages des paramètres). Si la température ambiante descend en dessous de 5 °C (par défaut), le thermostat activera le chauffage jusqu'à ce que la température ambiante atteigne 5 °C (par défaut).



Différentiel de commutation :

Cette fonction vous permet d'augmenter le différentiel de commutation du thermostat (voir menu 6 des réglages des paramètres). La valeur par défaut est 0 °C, ce qui signifie qu'avec une température de consigne de 20 °C, le thermostat enclenchera le chauffage à 19,5 °C et l'arrêtera à 20,5 °C. Avec un différentiel de 0,5 °C, le chauffage s'enclenchera à 19 °C et s'arrêtera à 21 °C.



Verrouillage enfant :

Lorsque le verrouillage enfant est activé (voir menu 8 des réglages des paramètres), les boutons se verrouillent dès que le rétroéclairage s'éteint. Appuyez sur le bouton O pendant 5 s pour le déverrouiller temporairement et effectuer un réglage.

Fonction de détection de fenêtre ouverte (OWD) :

Lorsque la fonction de détection de fenêtre ouverte est activée (voir menu 9 des réglages des paramètres), le système arrête automatiquement le chauffage lorsqu'il détecte une chute soudaine de la température ambiante (2 °C en 15 minutes par défaut, menus 10 et 11). Cela se produit généralement lorsqu'une fenêtre ou une porte est ouverte sans que le dispositif de chauffage soit éteint. L'appareil revient au mode de fonctionnement précédent après 30 minutes (30 minutes par défaut, menu 12), puis la fonction disparaît. Appuyer sur n'importe quel bouton permet de quitter la fonction OWD pendant la période d'arrêt du chauffage.

Activer ou désactiver la fonction de détection de fenêtre ouverte (menu 9)



Choisir la durée de détection (menu 10)

Choisir la température de détection (menu 11)

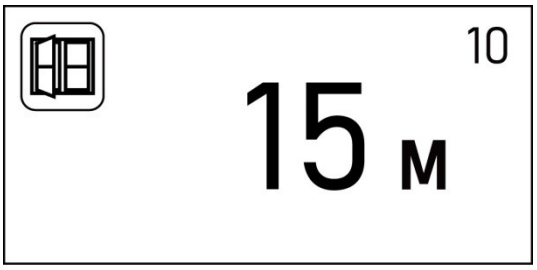



Choisir la durée avant de quitter le mode de protection fenêtre ouverte (menu 12)

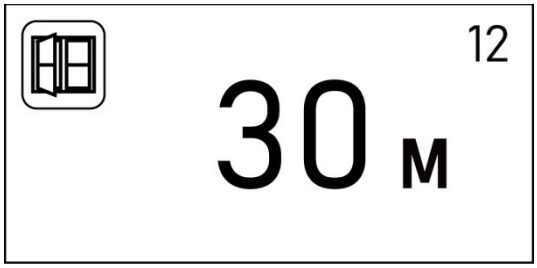

Schéma de câblage

Sans tension pour le contrôle de chaudière/pompe à chaleur :

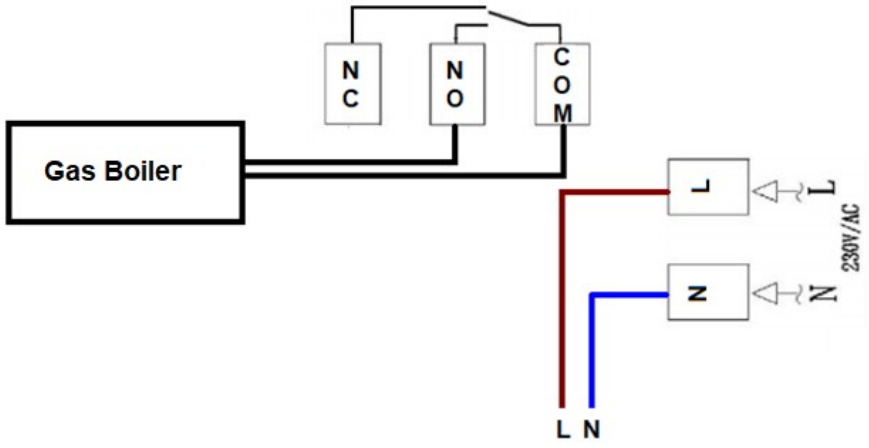

Thermostat d'ambiance numérique sans fil
THM-75 WiFi

Sortie 230Vca pour le contrôle d'actionneur :

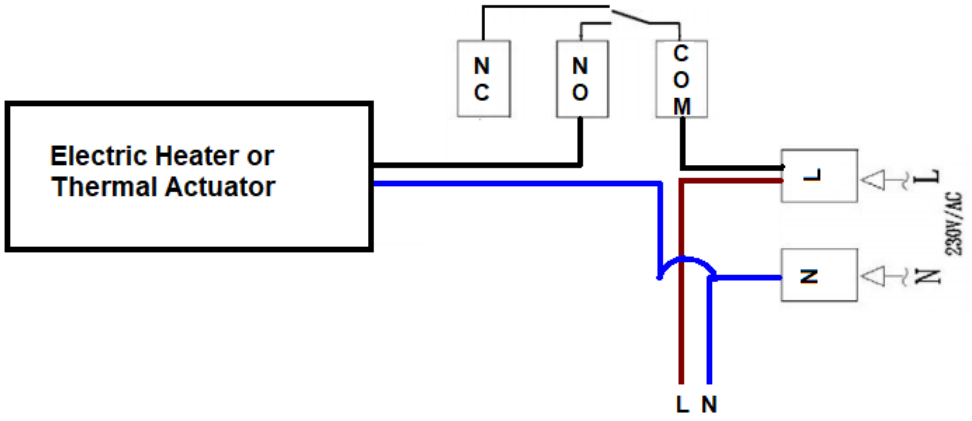

Installation

Récepteur :

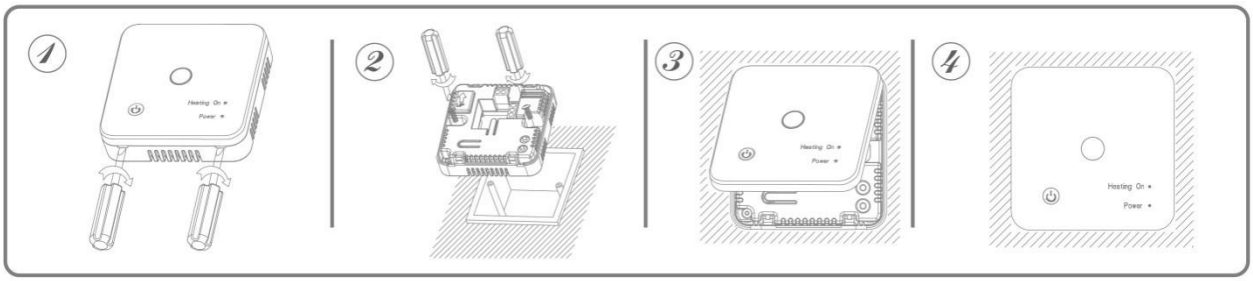

Émetteur :

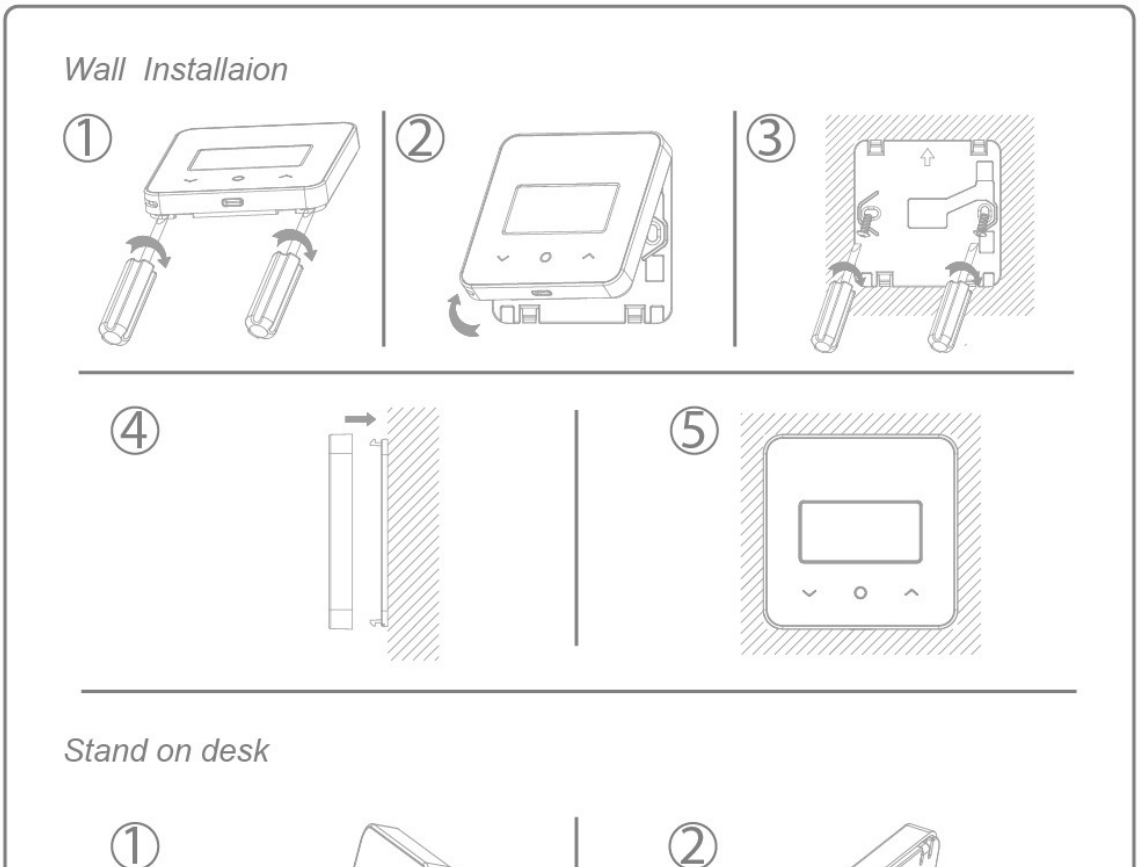

taille :